Unilamp

Unilamp Co., Ltd.
บริษัท ยูนิแลมป์ จำกัด

unilamp@unilamp.co.th
www.unilamp.co.th

SALE OFFICE AND SHOWROOM :
461 RAMINTRA ROAD, KANNAYAO, BANGKOK 10230 THAILAND TEL: +66(0)2 943 2420-1, +66(0)2 946 4170-1 FAX: +66(0)2 943 2419
461 ถนนรามอินทรา, แขวงคันนายาว เขตคันนายาว กรุงเทพฯ 10230 โทร : +66(0)2 943 2420-1, +66(0)2 946 4170-1 แฟกซ์ : +66(0)2 943 2419

FACTORY :
29 MOO 3 TAMBOL BANSANG, AMPER BANSANG, PRACHINBURI 25150 THAILAND TEL: +66(0)89 900 5904
29 หมู่ 3 ตำบลบ้านสร้าง อำเภอบ้านสร้าง จังหวัดปราจีนบุรี 25150 โทร : +66(0)89 900 5904

INSTALLATION MANUAL
PRODUCT NAME :Wall Brackets L 250mm

No.	Accessories Name	Ordering Code
1.	Wall Brackets L 250mm	AUN-BRK-0001-XX

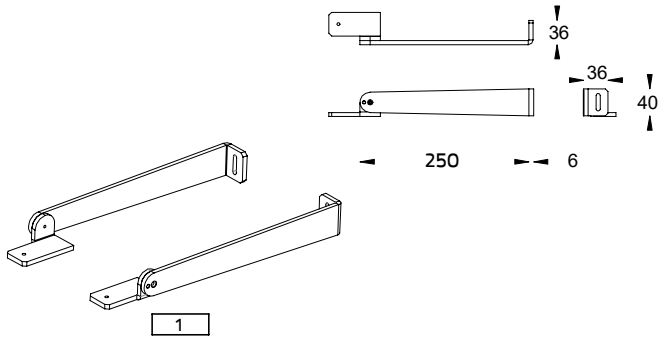

1

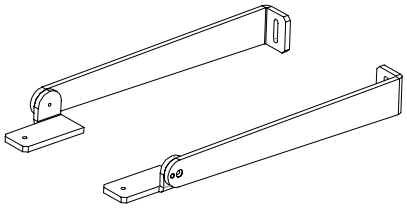

Part/ชิ้น A

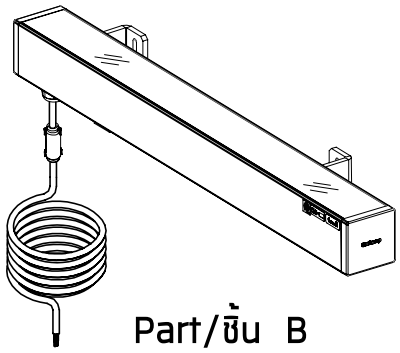

Part/ชิ้น B

2

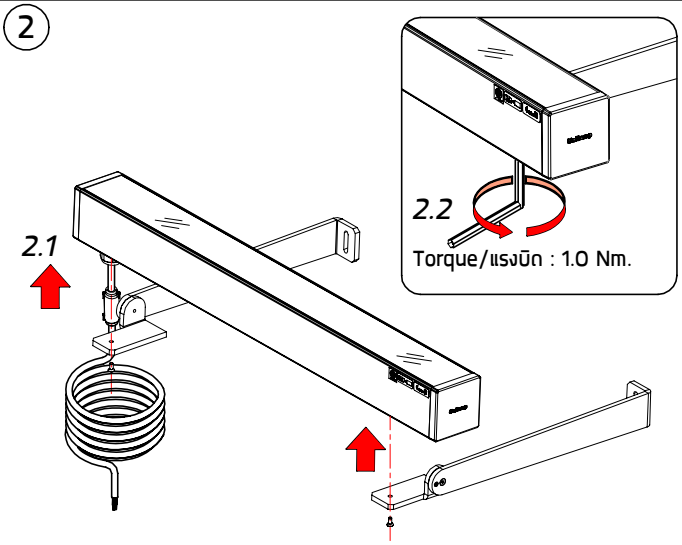

3

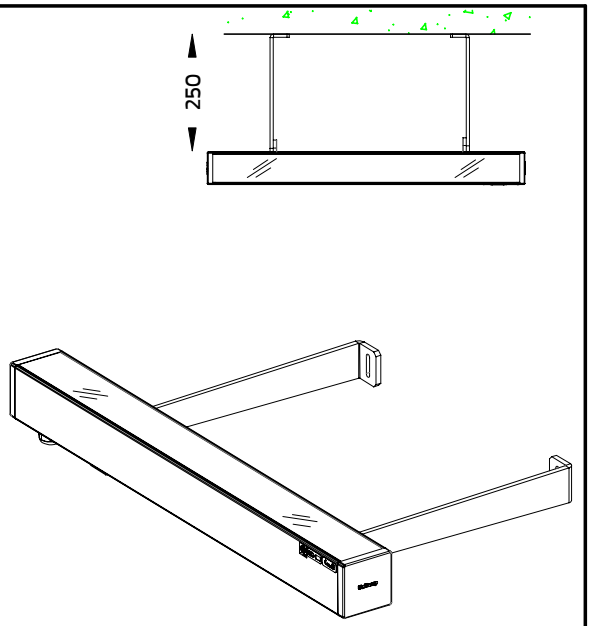

Installation complete
ติดตั้งเสร็จสมบูรณ์

Last Revised On : 14/11/2023 REV.01

FR-DM-17 REV.03 EFF 15/09/17