Unilamp

Unilamp Co.,Ltd.
บริษัท ยูนิแลมป์ จำกัด

unilamp@unilamp.co.th
www.unilamp.co.th

SALE OFFICE AND SHOWROOM:
461 RAMINTRA RD, KANNAYAO, BANGKOK 10230 THAILAND TEL: +66(0)2 943 2420-1, +66(0)2 946 4170-1 FAX: +66(0)2 943 0894, +66(0)2 943 2419
461 ถนนรามอินทรา แขวงคันนายาว เขตคันนายาว กรุงเทพฯ 10230 โทร: +66(0)2 943 2420-1, +66(0)2 946 4170-1 แฟกซ์: +66(0)2 943 0894, +66(0)2 943 2419

FACTORY:
29 MOO 3 TAMBOL BANSANG, AMPER BANSANG, PRACHINBURI 25150 THAILAND TEL: +66(0)3 727 1407 FAX: +66(0)3 727 1427
29 หมู่ 3 ตำบลบ้านสร้าง อำเภอบ้านสร้าง จังหวัดปราจีนบุรี 25150 โทร: +66(0)3 727 1407 แฟกซ์: +66(0)3 727 1427

INSTALLATION MANUAL
PRODUCT NAME : Anchor Bolt Kit for SKUNA - Bollard

1

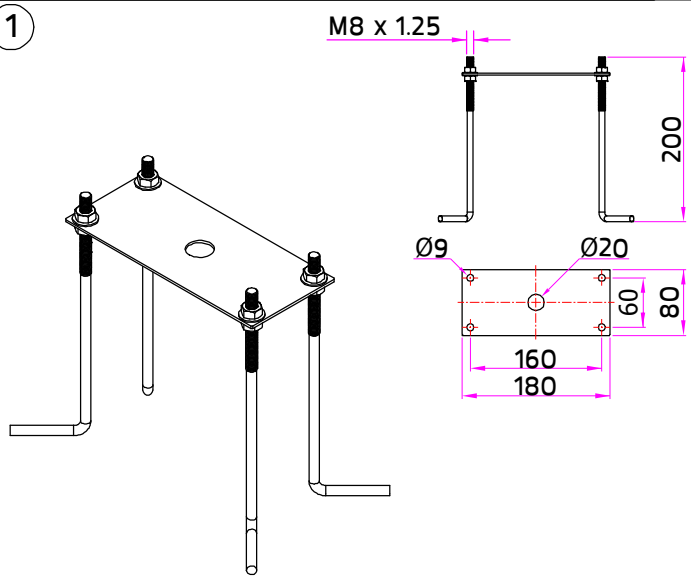

Anchor bolt kit /ชุดสมอฝังพื้น แอลโบ้ลท์
Ordering Code/รหัสสั่งซื้อ : 0500-0-9-000-00

Installation for SKUNA - Bollard.
ติดตั้งสำหรับ SKUNA - Bollard.

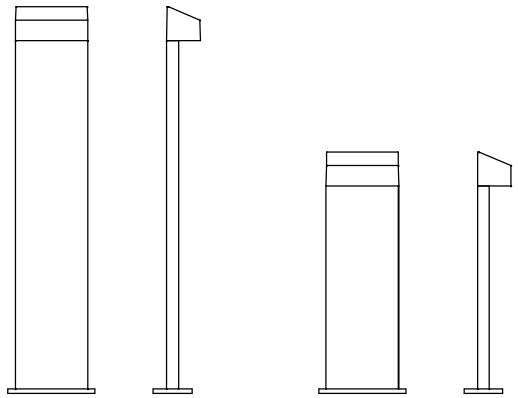

SKUNA - Bollard Wide Base SKUNA - Short Bollard Wide Base

2

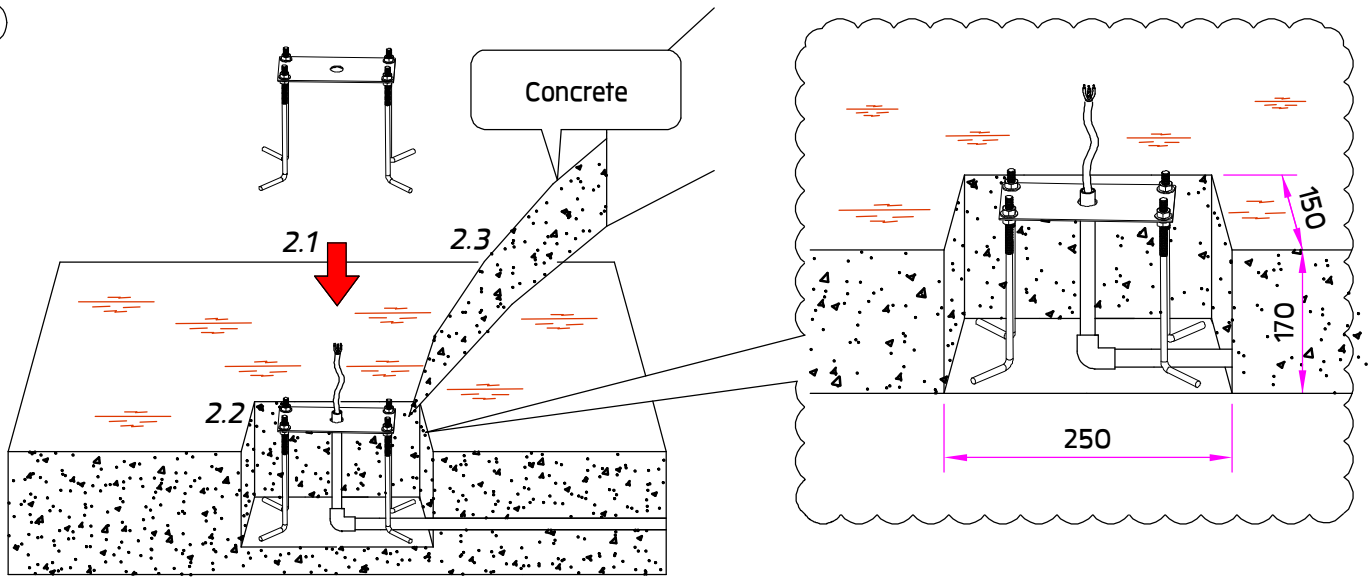

2.4

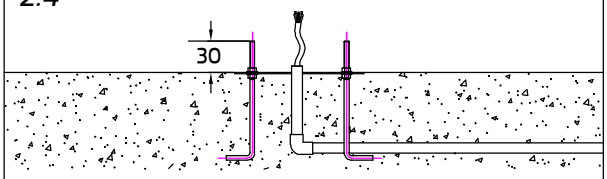

Length of the cable should be in-line with the product used.
ความยาวของสายไฟควรเหมาะสมกับโคมที่ใช้

2.5

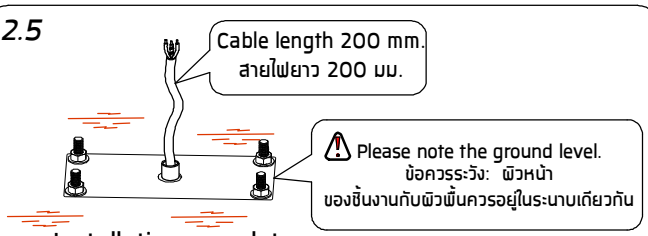

Installation complete
ติดตั้งเสร็จสมบูรณ์